DP44012AQ/ DP50024BQ/ DP55048Q

참고
고정 홀 SIZE
X2

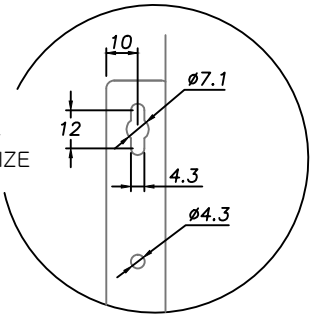

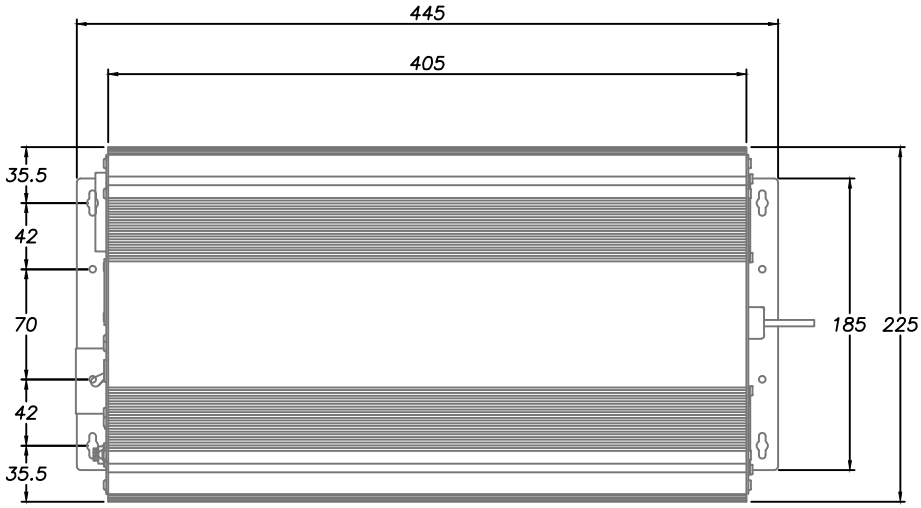

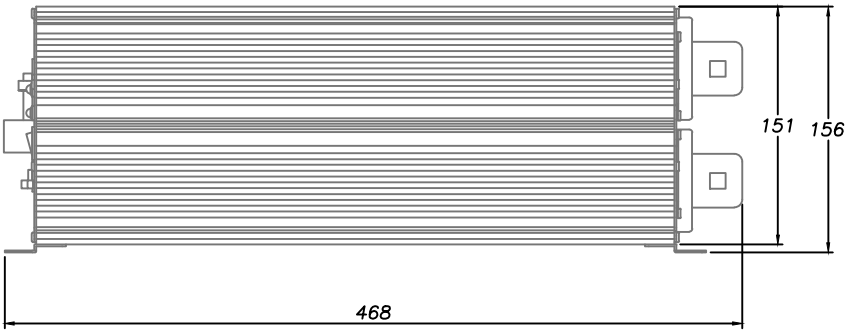

DARDA®
(주)피앤케이하이테크